פרט ראש כלונאס
Type C 1:20

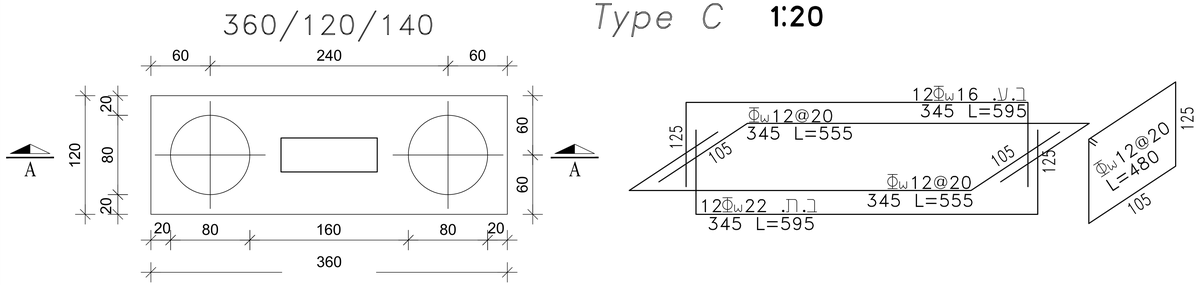

חתך A–A 1:20

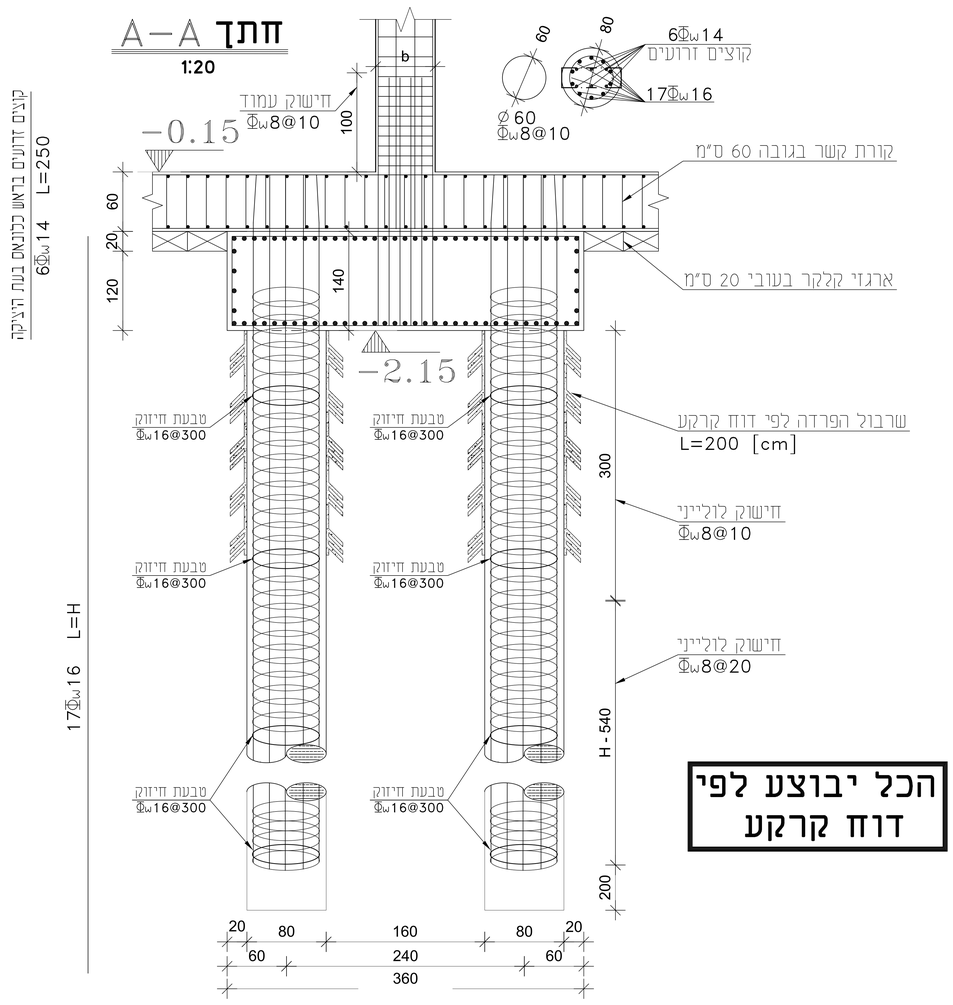

הכל יבוצע לפי דוח קרקע

פרט ראש כלונאס
Type B 1:20

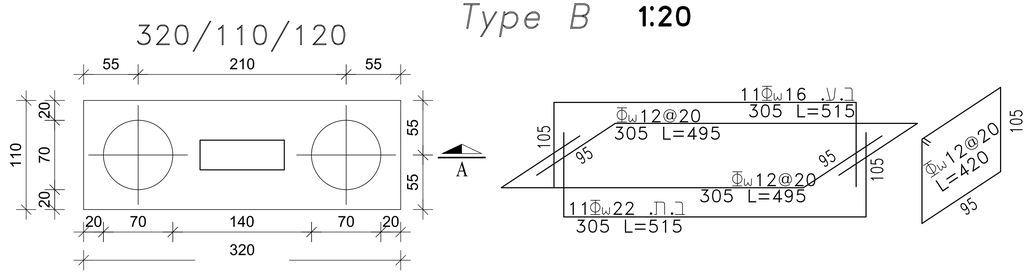

חתך A–A 1:20

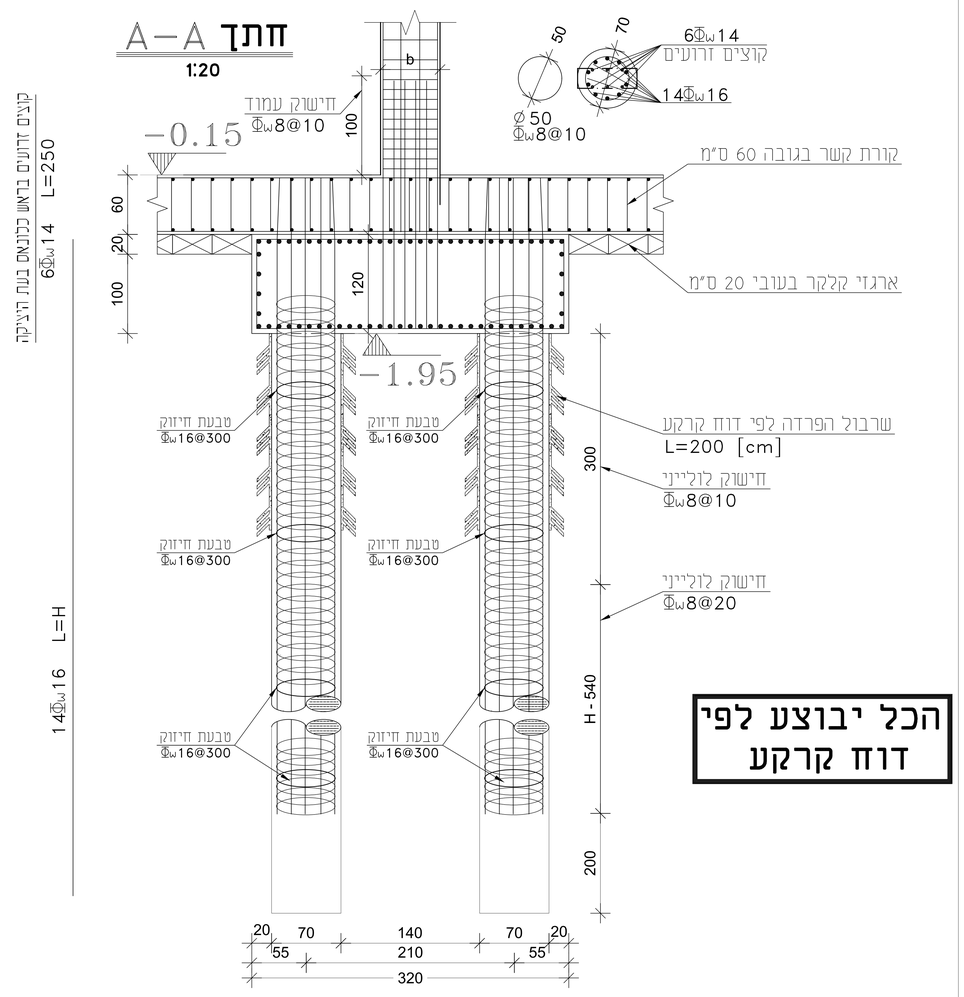

הכל יבוצע לפי דוח קרקע

תכנית זו

לסכרז לעיון לבצוע

מקרא:

- קיר בטון מפסיק
- קיר בטון שתול
- קיר בטון ממשיך
- עמוד ממשיך
- עמוד מפסיק
- עמוד שתול
- עמוד/קיר ממשיך על קיר/עמוד

הערה:
(1) שטח הגיבה המסומנים בתכנית הם שטחים מינימליים
יש לאשר הגיבה הסופי לכלונאס עפ"י הגיבה
(2) קוצים זרועים מחוט מרותך לחלוטין בחוט המחובר ע"י הלחמה
אל שאר הברזלים ומותרת הגמר בחלת
L לפי הפירוט:
250
9
(3) בסוגר שוני המיקר שווה מ 2.5 מ"מ נדרשים סוגרים אחד
ליחד עם 2.5 מ"מ. אין מאחה חוט מ 8 מותרת הגמלה
(4) לא יהיו הבלטות מחוטים ע"י משאבה גם צבוע עוחדר לעוסק
ר"מעבר מחוטים בבטון
(5) עם הפסקה כל הבלטות הנוצע בדיקה סנית ככל הבלטות
כנ"ל בתוקע תכנית אחד על סיקום הבלטות לאחר ביצוע
(6) כל הוראת הביצוע בדר"ה הרקע הנם חלק בלתי נפרד מהמבנה
(7) ה בהתיה בסמוכו עם הוחמה עבודות הבהות
(8) כל הבלטות בטקלם 2.5- אלא אם נמדדו אחרת בתוכנית
(9) לפי הוראות ת"י 38-3
(10) משטחי הפחות בלבוב עיין יחד כפפיים ובגלל

מקרא:

ב.ע.	בר עליון
ב.ת.	בר תחתון
Φw	מוט מרותך
Φ	מוט
L	אורך
H	גובה
b	רוחב
ר"מ	רוחב מטר
ר"מ	רוחב מטר
ר"מ	רוחב מטר